수 정 내 용				
부호	내 용	수정자	승인자	년 월 일

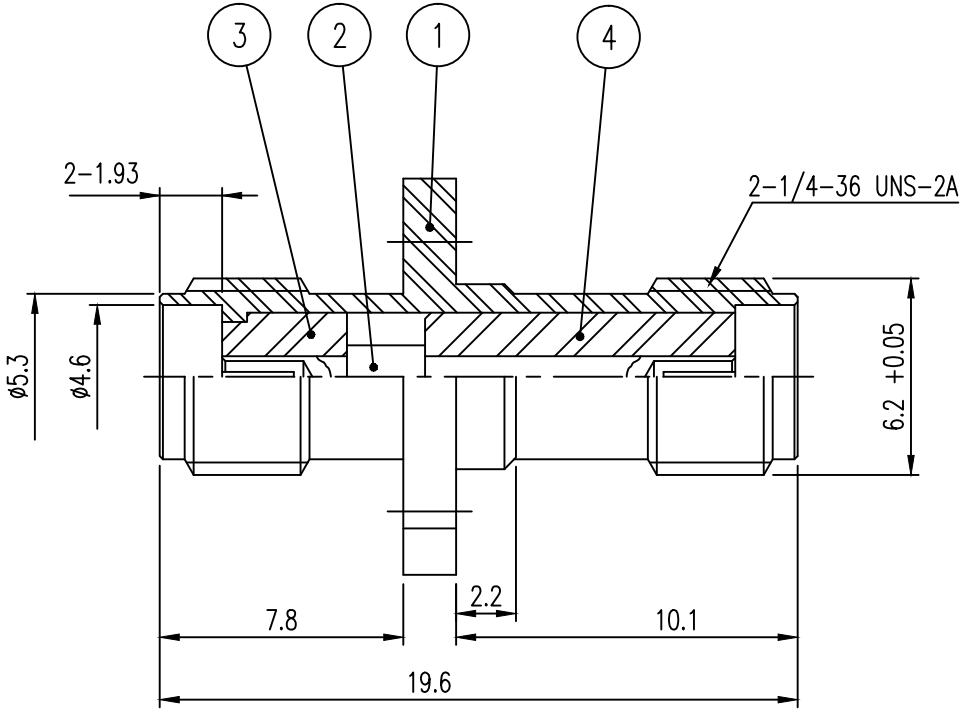

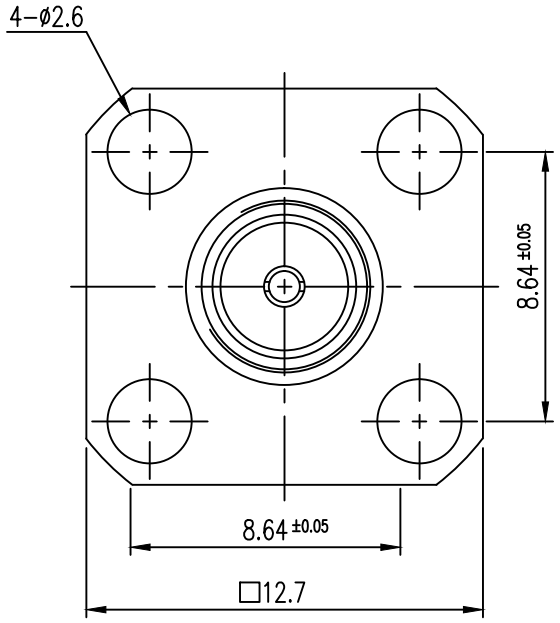

품번	품 명	수량	재 질	표면처리	비 고
4	INSULATOR	1	TEFLON		
3	INSULATOR	1	TEFLON		
2	CONATCT	1	BeCu	Gold Plate	
1	BODY	1	MBsBD	Gold Plate	

NOTE
1. FINISH : 전기Gold 2.5㎛ Min -> Au 0.3㎛ Min
2. FINISH : 전기Gold 2.5㎛ Min -> Au 1.27㎛ Min
3. Material: C3604BD / Pin C17300
4. Impedance : 50 Ohm
5. Frequency range : DC ~ 12.5GHz
6. V.S.W.R : 10MHz~18GHz 1.2 MAX

공통공차 소수 각도 분수	년월일	2012. 3. 19.	알에프씨엠 (RFCM)
	승인		도명 SA-JJ
재질	검도		
열처리	제도		
보호피막처리	작성부서	개 발 팀	A4 도번 K
	척도 4/1	단위 mm 중량	장중 번째